セレクト35BD−02B（G）

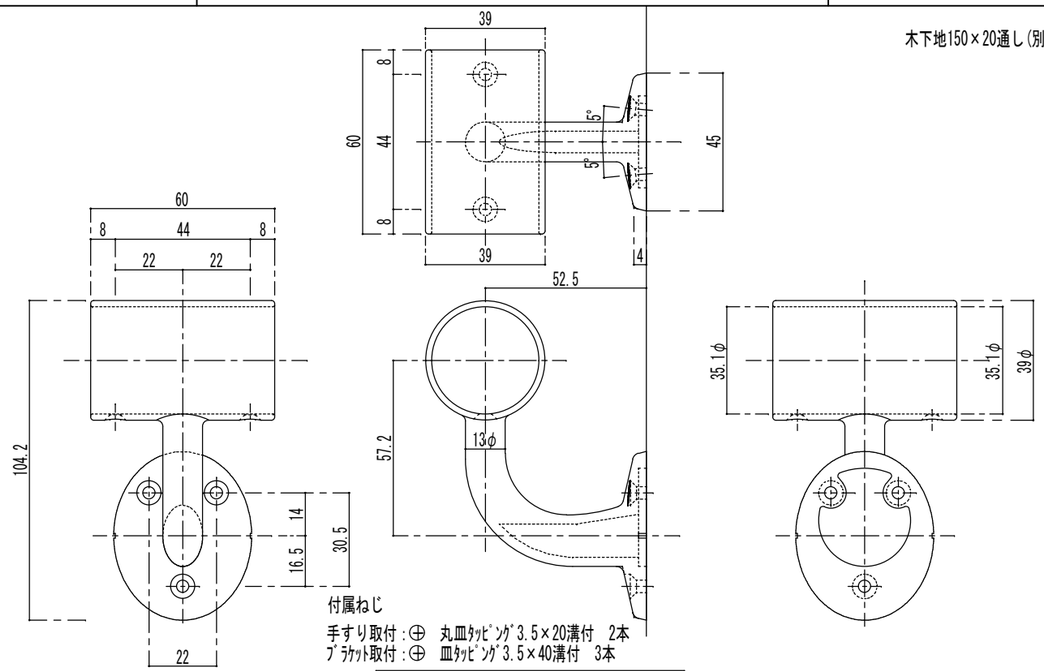

35通しﾌﾞﾗｹｯﾄ横型詳細図

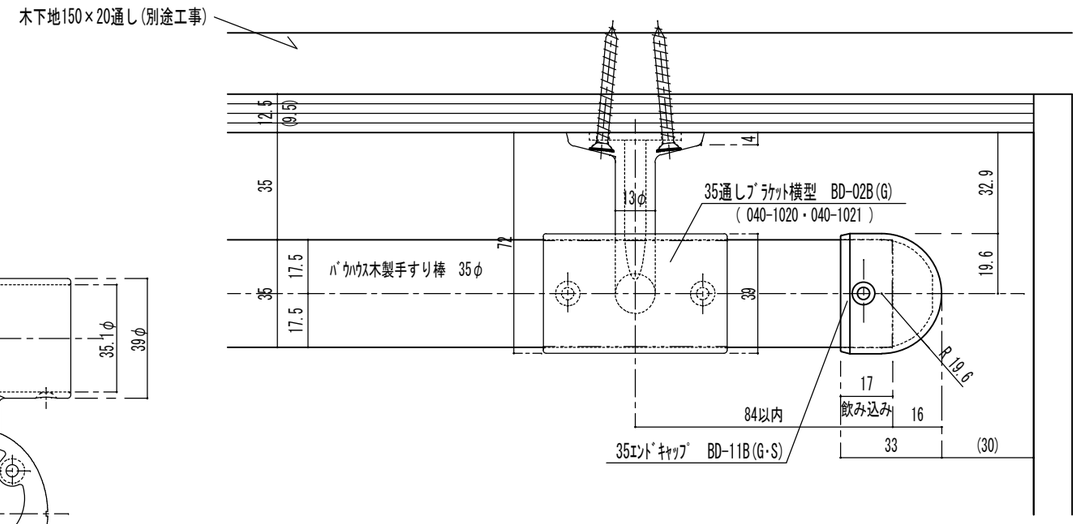

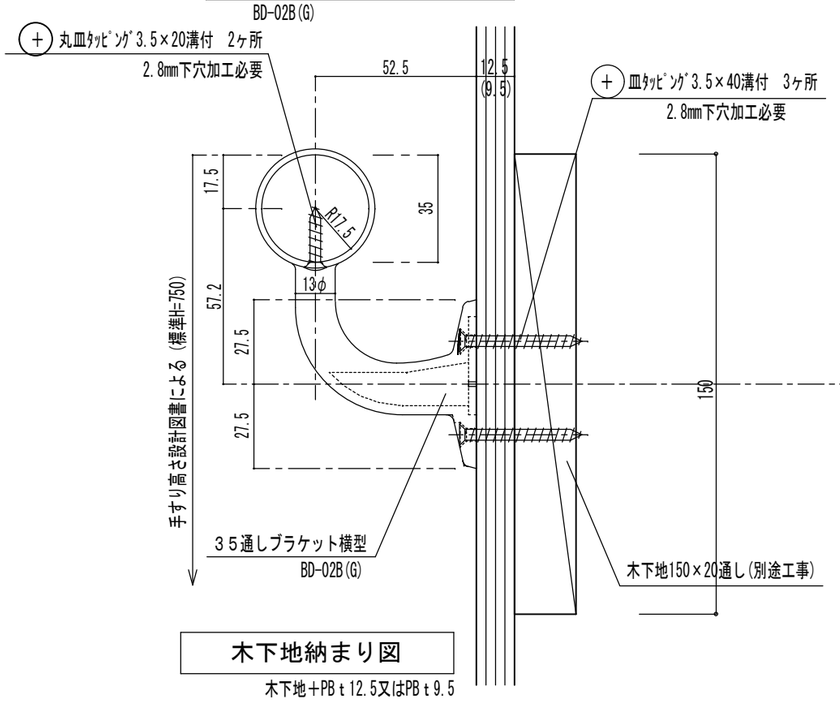

木下地納まり図

木下地＋PB t 12.5又はPB t 9.5

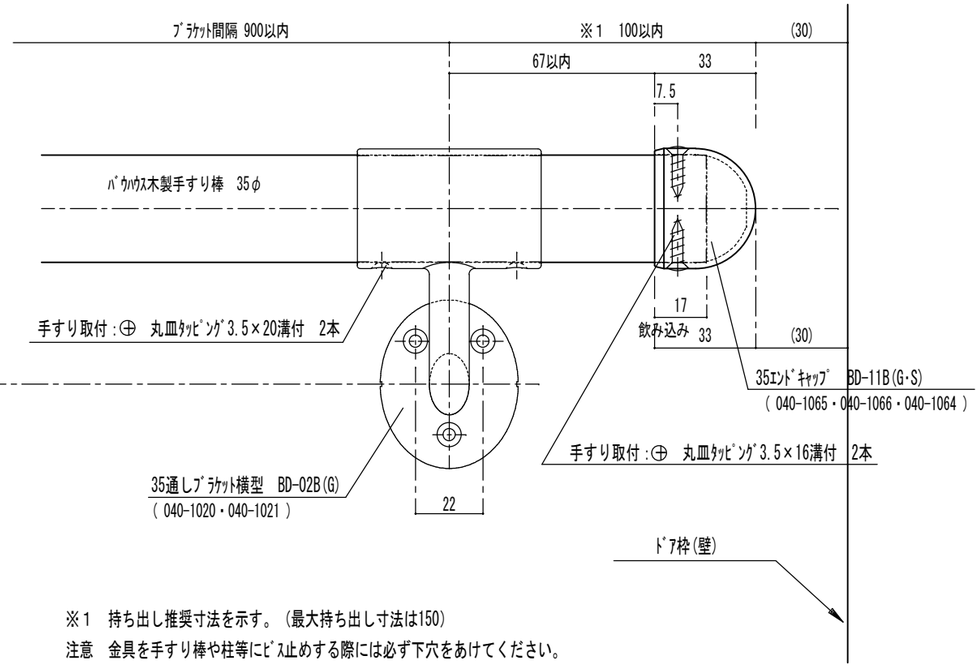

※1　持ち出し推奨寸法を示す。（最大持ち出し寸法は150）

注意　金具を手すり棒や柱等にﾋﾞｽ止めする際には必ず下穴をあけてください。

品番	名称	数量	材質	表面処理	備考

記事：木下地納まり図

名称	ﾊﾞｳﾊｳｽｾﾚｸﾄ横型納まり詳細図 形式　笠木:ﾊﾞｳﾊｳｽ手すり棒35φ ﾌﾞﾗｹｯﾄ：BD-02B(G)	製図月日	08.03.27	承認	検図	設計	製図
図番	BD-02B(G)	尺度	1/2	マツ六株式会社 MaZROC CO.,LTD.			